DRW. NO. A107291-001 | Sheet. No. /

記号x数	変更内容 REVISION DESCRIPTION	承認	検図	担当	年月日	変更通知書No.
B x 1	誤記訂正	大家	五十嵐	谷口	07/08/15	M114133
C x 2	形状変更	大家	五十嵐	谷口	07/09/04	M114306
D x 20	41極追加	大家	石井	高平	09/11/18	M120227
E x 2	形状変更	大家	石井	高平	10/04/20	M120971
F x 4	形状変更	大家	石井	高平	10/12/22	M122184

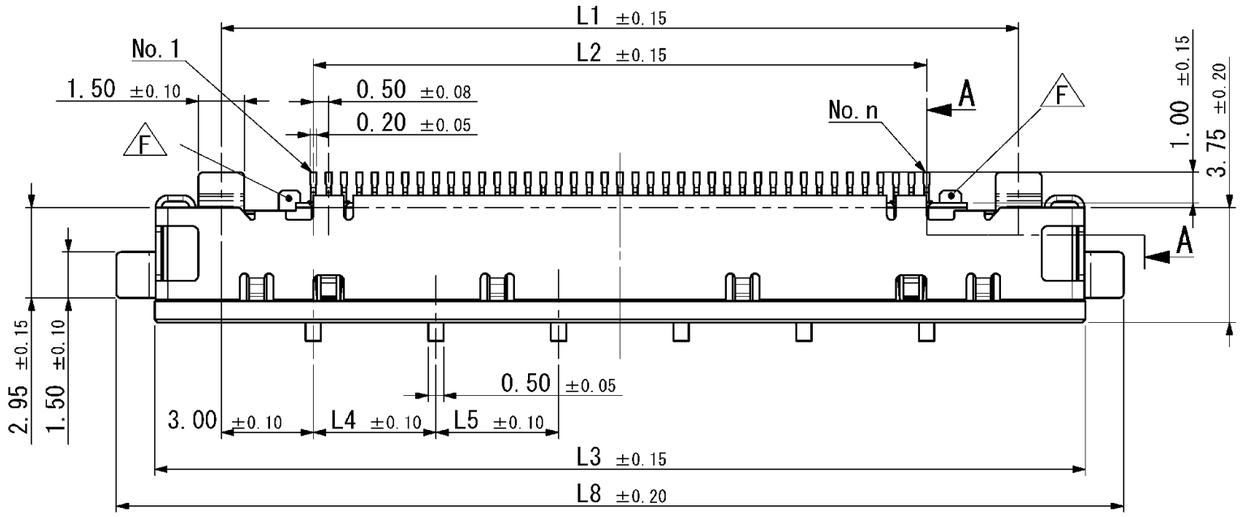

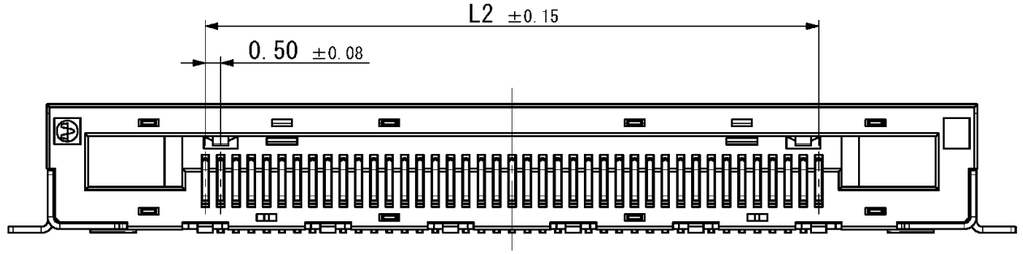

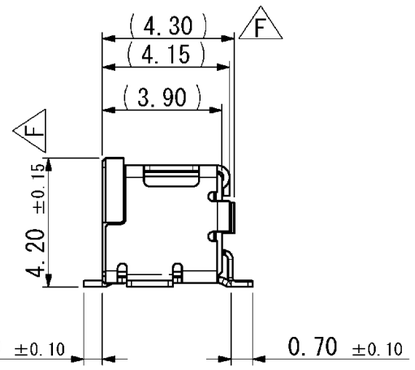

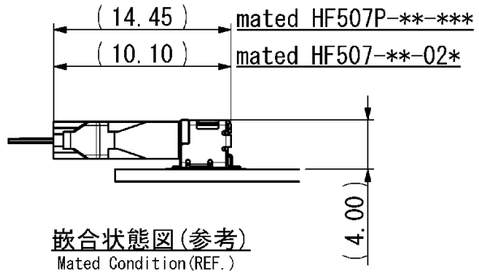

嵌合状態図(参考)
Mated Condition(REF.)

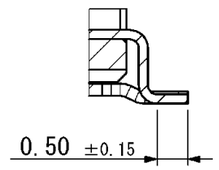

SEC. A-A(S=10/1)

**:芯数 (n)	L1	L2	L3	L4	L5	L6	L7	L8	図番
41	26.00	20.00	30.35	4.00	4.00	30.95	29.75	32.85	A107291-002
51	31.00	25.00	35.35	5.00	5.00	35.95	34.75	37.85	A107291-001

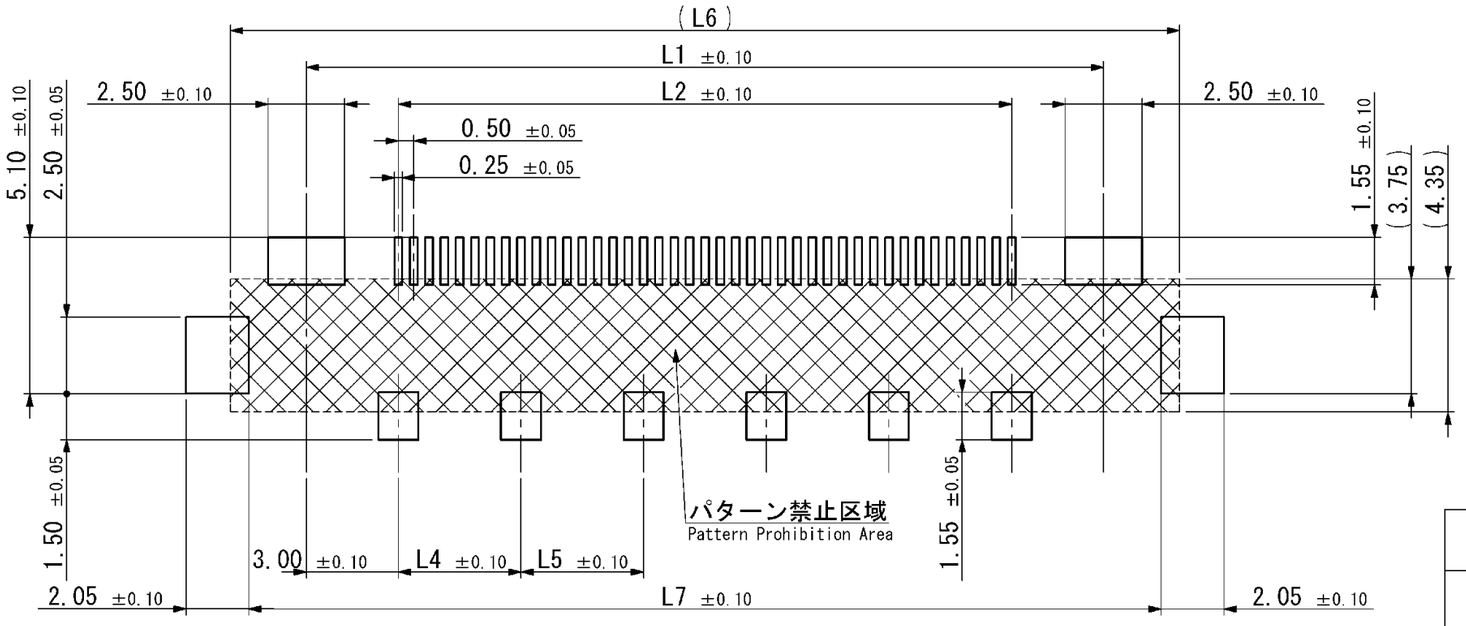

適合基板寸法(参考)
Applicable PCB Dimension(REF.)

記事 Note

1. 端子、及び固定金具の相互のばらつきは0.10以内とする。
   Coplanarity between terminal and Reinforcement terminalshould be 0.10max.
2. 性能は性能仕様書F107291-001による。
   また、梱包仕様書はR107291-001による。
   Performance shall be referred to F107291-001.
   Standard packaging method R107291-001.
3. 名称構成
   Composition of product name
   HF507S-**-06 (**:芯数Poles)

部品番号 ITEM	部品名 DESCRIPTION	個数 QNT.	材質・寸度 MATERIAL	記事 CONTENT
3	シェル Shell	1	銅合金 Copper Alloy	Ni-Sn Pl
2	コンタクト Contact	n	銅合金 Copper Alloy	Ni-Au Pl
1	インシュレータ Insulator	1	LCP(GF)	黒 Black

指定外公差 ±0.3
Tolerances ±0.3 unless otherwise specified.
( )寸法は参考値 ( )Reference value.

尺度 SCALE	5/1	承認 APP.	承認 APP.	検図 CHK.	製図 DRW.	設計 DSGN.
単位 DIMENSION	mm		07/08/06	07/08/02	07/08/02	07/08/02
三角図法 3RD. ANGLE PROJECTION			大家	五十嵐	谷口	谷口

山一電機株式会社
YAMAICHI ELECTRONICS Co.,Ltd.

分類(CLASS)

名称(TITLE) HF507S-**-06

図番(DRW. NO.) A107291-001 | Sheet No. / | REV. F

A3-A1-SW006